PREČNI PROFILI M1-M5
MOST M-3
M 1:100

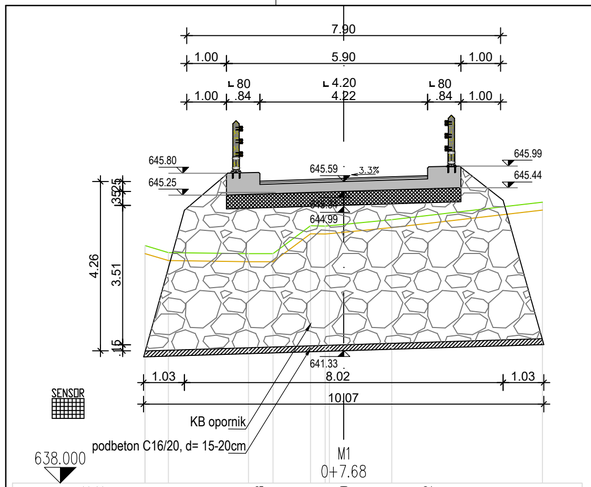

CESTIŠČE									
OD.OSI			2.110	645.568	0.000	645.670	2.110	645.772	
TEREN	5.000	643.980	2.398	643.777	1.777	643.777	1.211	644.634	5.000	645.074
OD.OSI	5.000	643.805	0.835	644.479	0.359	644.480	0.000	644.515		

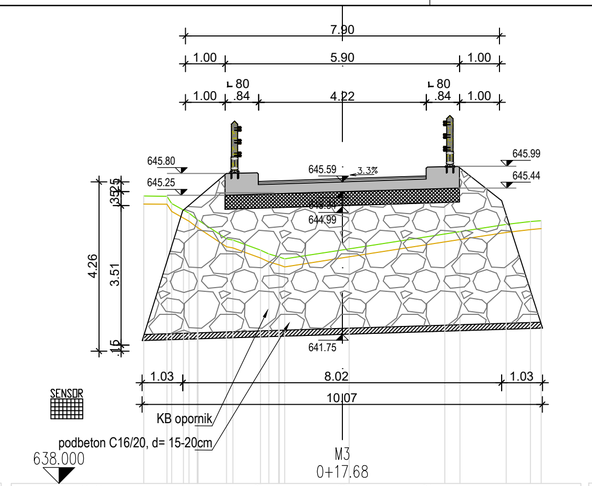

CESTIŠČE									
OD.OSI			2.110	645.568	0.000	645.670	2.110	645.772	
TEREN	5.000	645.236	2.175	644.152	2.754	644.128	0.000	643.879	2.956	644.341	4.120	644.521
OD.OSI	5.000	645.229	4.406	645.229	3.855	644.804	3.652	644.643	3.630	644.631	2.175	644.152	2.754	644.128	2.870	643.975	1.960	643.703	1.454	643.852	0.000	643.879	2.956	644.341	4.120	644.521	4.732	644.593	5.000	644.616

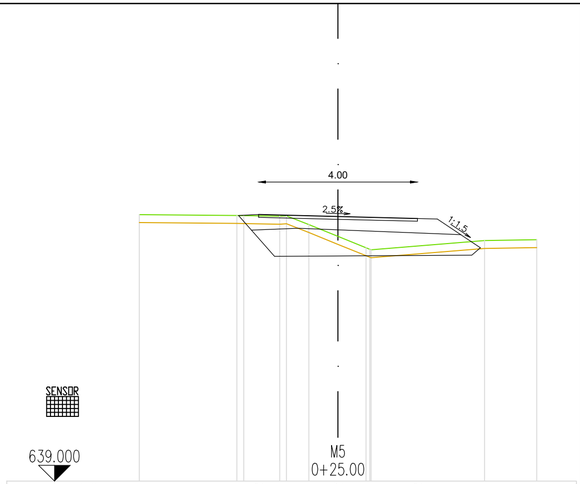

CESTIŠČE									
OD.OSI			2.000	645.713	0.000	645.663	2.000	645.613	
TEREN	5.000	645.709	2.544	645.688	2.372	645.684	1.464	645.676	1.294	645.679	0.735	645.460	0.000	645.162	0.704	644.876	0.807	644.824	0.837	644.822	3.689	645.057	5.000	645.080
OD.OSI	5.000	645.688	2.544	645.688	2.372	645.684	1.464	645.676	1.294	645.679	0.735	645.460	0.000	645.162	0.704	644.876	0.807	644.824	0.837	644.822				

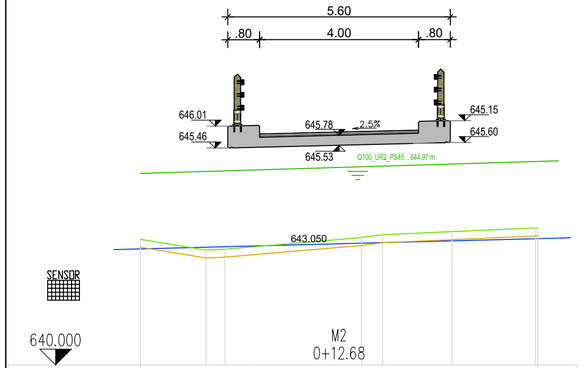

CESTIŠČE									
OD.OSI			2.000	645.812	0.000	645.862	2.000	645.912	
TEREN	5.000	643.162	3.349	642.894	2.878	642.914	0.000	643.160	0.570	643.208	1.096	643.277	2.847	643.356	4.947	643.449
OD.OSI	5.000	643.467													5.000	643.467

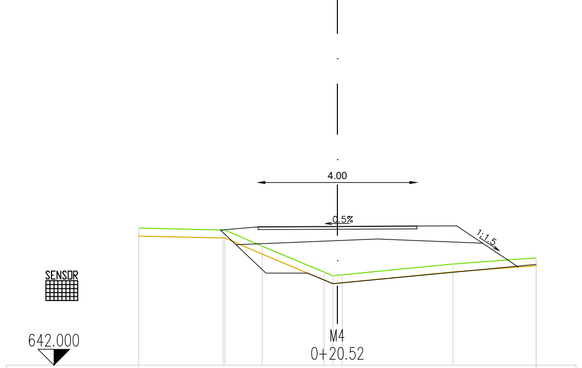

CESTIŠČE									
OD.OSI			2.000	645.485	0.000	645.494	2.000	645.503	
TEREN	5.000	645.452	2.881	645.401	2.831	645.402	1.892	644.997	0.333	644.346	0.000	644.265	0.122	644.279	2.906	644.548	5.000	644.705
OD.OSI																		

naročnik:	OBČINA MISLINJA Šolska cesta 34 3282 Mislinja	načrt:	...
		št. projekta:	1112/25
		datum:	FEBRUAR 2026
		št. načrta:	...
		merilo:	M 1:100
izvajalec:	ISB sko statični biro, d.o.o. Glavni trg 17/b, 2000 Maribor	šifra CC:	...
		objekt:	Sanacija lokalne ceste Zg. Dovže-Jerloška seča-Turičnik (odsek ob Dovžanki)-1 faza
		cesta:	LC 261111
id. številka:	IZS 0438	odsek:	
		faza:	PZI
podizvajalec:		opis risbe:	PREČNI PROFILI M1-M5 MOST M-3

	ime in priimek		podpis
vodja projekta:	M. Krajnc	dipl.in2.grad.	
ident. št. IZS	IZS G-0584		
odg. projektant:	M. Krajnc	dipl.in2.grad.	
ident. št. IZS	IZS G-4691		
izdelal:	M. Krajnc	dipl.in2.grad.	
ident. št. IZS	IZS G-4691		

št. odseka:	arhivska številka:	faza/objekt:	
...		....	
šifra risbe:	črtna koda arhiva:		
...			
št. priloge:	G.32		
avtor risbe:	ISB d.o.o., Maribor		
id. št. risbe:	1112/25 G.32		